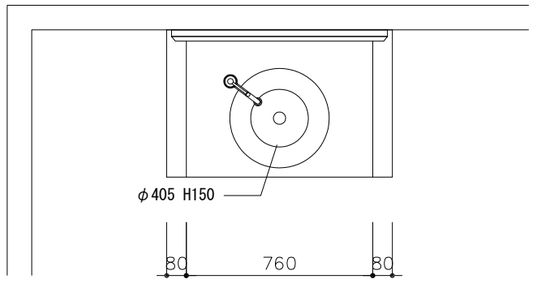

タイル	TCT-R2040　48×23角
クロス	Halcyon W7815-02
塗装	J45-40D
廻り縁	
腰見切り	
コンセント	
スイッチ	80角 H50

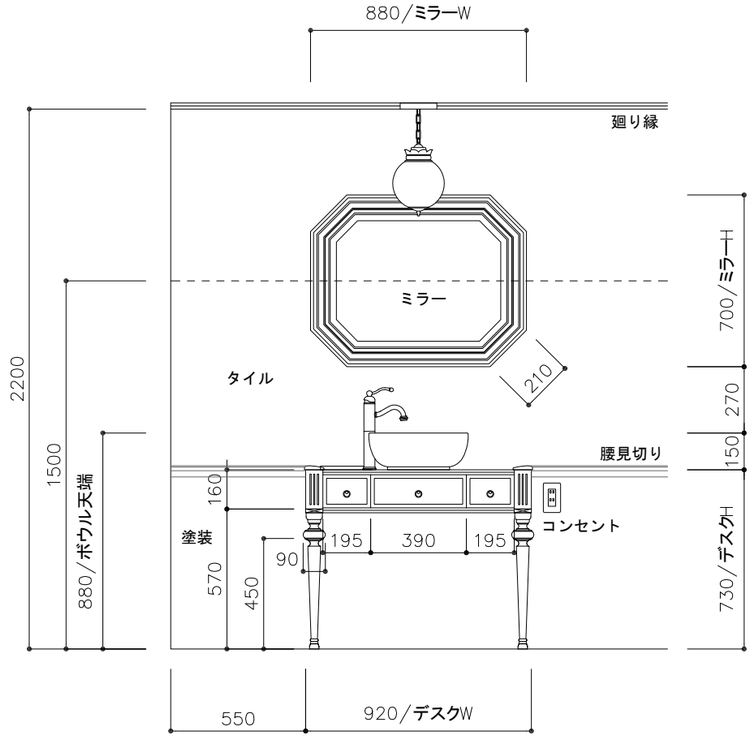

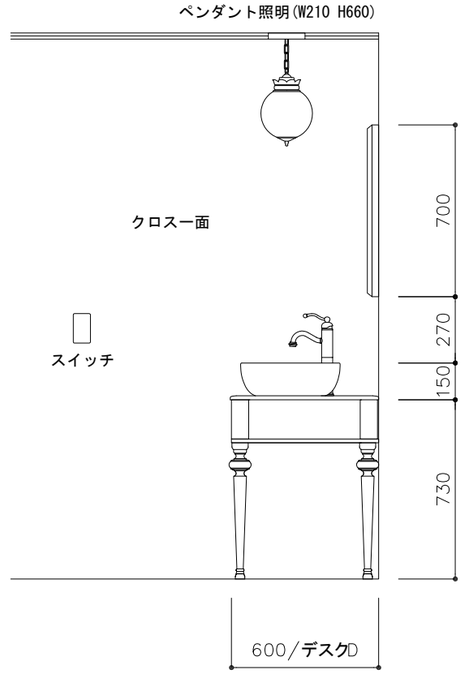

A002 nolina